陸前高田市今泉地区被災市街地復興土地区画整理事業
土地利活用促進バンク登録物件台帳

物件登録番号	168	位　置　図
所在地 （宅地番号）	気仙町字中井 409-1 （53街区1画地）	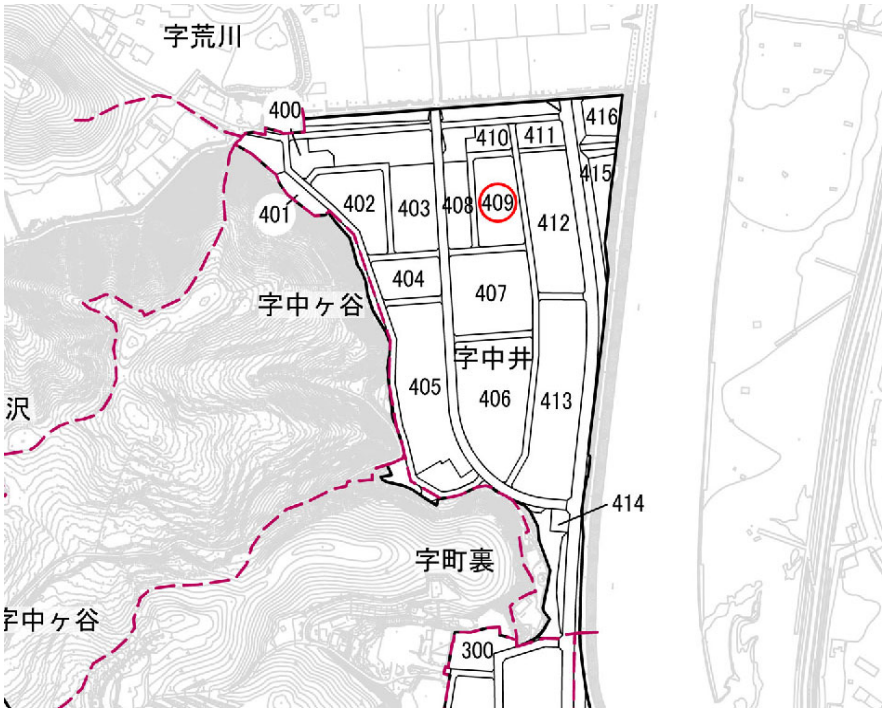
面積	760.25（㎡） （約230坪）	
用途地域	準工業地域	
都市計画等の有無	区域内	
建ぺい率/容積率（％）	60/200	
接道道路幅員（m）	宅地整備図参照	
電気・電話	引き込み可 （電柱）	写　真
上水道	引き込み有	
下水道　汚水	引き込み有	
下水道　雨水	要管理者協議	
ガス	個別プロパン	
希望取引形態	売買又は賃貸	
価格	売買：8,000,000 円 賃貸：30,000 円/月	
宅建業者 （連絡先）	おいかわ不動産 合同会社 0192-54-3935	
掲載日	令和2年10月29日	その他

宅地整備図（宅地番号53街区①画地）

平　面　図　S=1:300

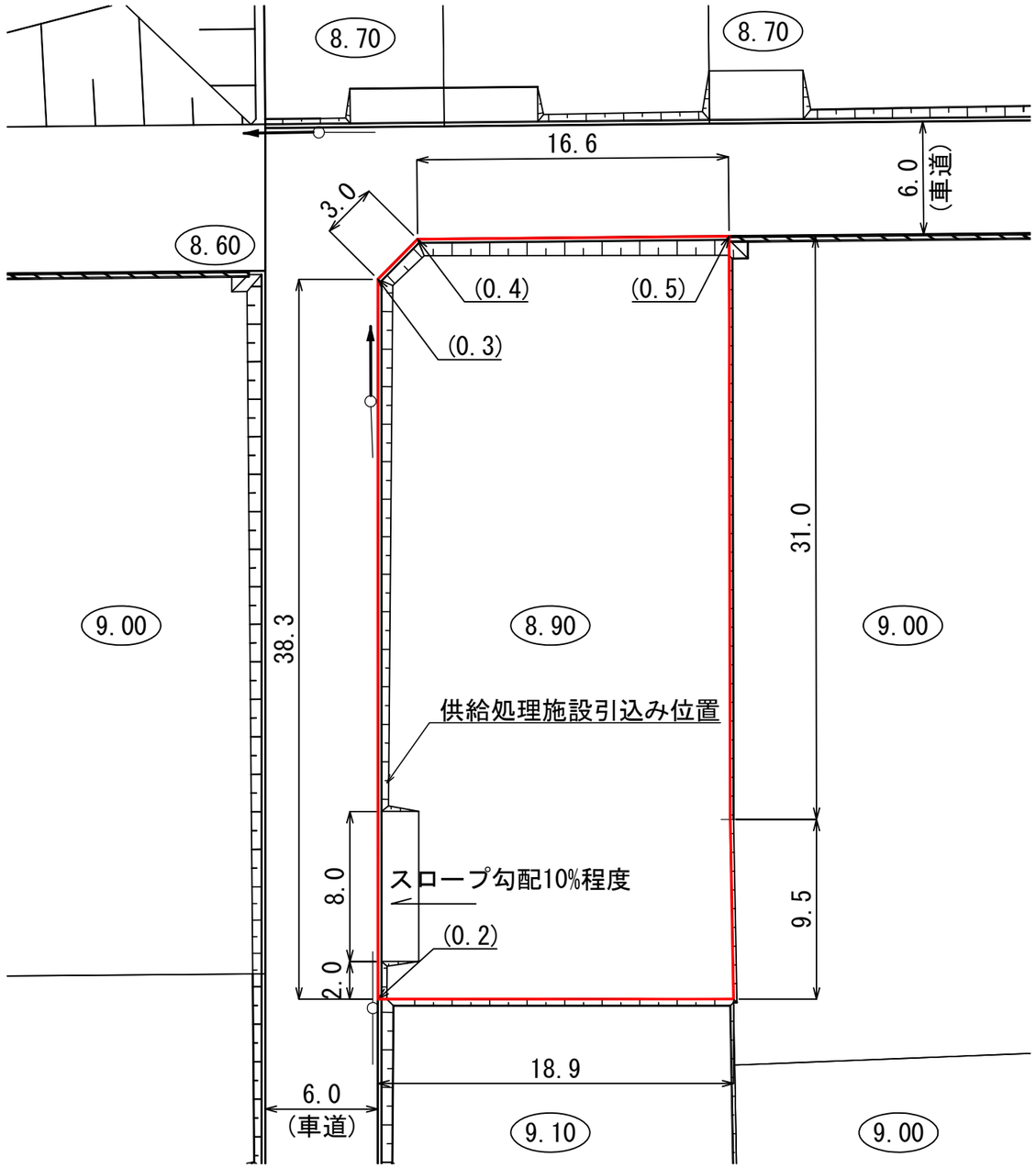

供給処理施設引込み位置図

S=1:100

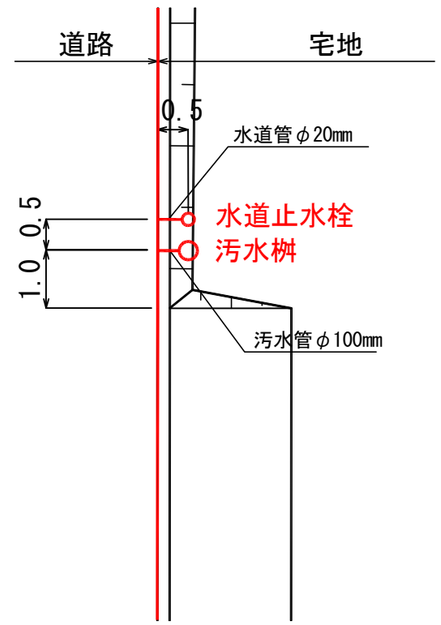

凡　例

記　号	名　称
	仮換地位置
45.00	宅盤高
	法　面
	擁　壁
(0.2)	宅盤高と道路高との高低差
	電柱（単独）
	電柱（支線あり）
	電柱（支柱あり）

※表示数値の単位：m

（注意）仮換地の辺長は、事業施行中のため10cm単位で表示しております。
今後、出来形確認測量の結果により多少変動することがあります。